Caratteristiche

- Struttura autoportante del vano in lamina di acciaio zincato, pronto per essere installato a incasso nel controsoffitto.
- Griglia di aspirazione (senza manutenzione) realizzata in profili di alluminio e ugello di soffiaggio, integrati nell'intelaiatura singola di colore bianco RAL 9016.Altri colori sono disponibili su richiesta.
- Vani in alluminio anodizzato, forma aerodinamica, regolabile in entrambe le direzioni.
- Ventilatori centrifughi EC a doppia aspirazione azionati da un motore a rotore esterno, a bassa rumorosità, con efficienza dei ventilatori a bassissimo consumo.
- Tipo "P" con batteria ad acqua calda.Topo "E" con elementi schermati elettrici, tre livelli di regolazione integrati.Tipo "A" senza riscaldamento, solo ventilazione.Espansione batteria DX opzionale.
- Advanced Plug&Play control. Includes: Advanced PRO control with LCD display and integrated thermostat, door contact, 7m RJ11 cable and remote control. Optional: intelligent Clever Pro Control (automatic, programmable, ModBus for PKC, timer, etc.)

Specifiche

50Hz

In sola ventilazione		
Modello	**Portata d'aria nominale** (m³/h)	**Altezza di installazione consigliata** (m)
RBB 1000 A	4020	4-7
RBB 1500 A	5360	4-7
RBB 2000 A	8040	4-7
RBB 2500 A	9380	4-7
RSB 1000 A	3060	3,5-5
RSB 1500 A	4080	3,5-5
RSB 2000 A	6120	3,5-5
RSB 2500 A	7140	3,5-5

Riscaldamento con batteria elettrica			
Modello	**Portata d'aria nominale** (m³/h)	**Potenza di riscaldamento batteria elettrica 400Vx3** (kW)	**Altezza di installazione consigliata** (m)
RBB 1000 E	4020	6/15/21	4-7
RBB 1500 E	5360	8/19/27	4-7
RBB 2000 E	8040	12/30/42	4-7
RBB 2500 E	9380	16/30/46	4-7
RSB 1000 E	3060	5/10/15	3,5-5
RSB 1500 E	4080	7,5/15/22,5	3,5-5
RSB 2000 E	6120	10/20/30	3,5-5
RSB 2500 E	7140	12/22/34	3,5-5

Riscaldamento con batteria ad acqua						
Modello	**Portata d'aria nominale** (m³/h)	**Altezza di installazione consigliata** (m)	**Capacità di riscaldamento 80/60°C** (kW)	**Capacità di riscaldamento 60/40°C** (kW)	**Capacità di riscaldamento 50/40°C** (kW)	(m³/h)
RBB 1000 P86	3750	4-7	18,21	-	-	-
RBB 1500 P86	5000	4-7	23,52	-	-	-
RBB 2000 P86	7500	4-7	36.57	-	-	-
RBB 2500 P86	8750	4-7	45.78	-	-	-
RSB 1000 P86	2910	3,5-5	15.58	-	-	-

Riscaldamento con batteria ad acqua						
Modello	**Portata d'aria nominale** (m³/h)	**Altezza di installazione consigliata** (m)	**Capacità di riscaldamento 80/60°C** (kW)	**Capacità di riscaldamento 60/40°C** (kW)	**Capacità di riscaldamento 50/40°C** (kW)	(m³/h)
RSB 1500 P86	3880	3,5-5	19.71	-	-	-
RSB 2000 P86	5820	3,5-5	31	-	-	0
RSB 2500 P86	6790	3,5-5	38.97	-	-	-
RBB 1000 P64	3750	4-7	-	15,16	-	-
RBB 1500 P64	5000	4-7	-	21,87	-	-
RBB 2000 P64	7500	4-7	-	31,13	-	-
RBB 2500 P64	8750	4-7	-	38,96	-	-
RSB 1000 P64	2910	3,5-5	-	12.44	-	-
RSB 1500 P64	3880	3,5-5	-	18.55	-	-
RSB 2000 P64	5820	3,5-5	-	22.84	-	-
RSB 2500 P64	6790	3,5-5	-	31.79	-	-
RBB 1000 P54	3750	4-7	-	-	16,48	-
RBB 1500 P54	5000	4-7	-	-	24,15	-
RBB 2000 P54	7500	4-7	-	-	35,04	-
RBB 2500 P54	8750	4-7	-	-	42,12	-
RSB 1000 P54	2910	3,5-5	-	-	14.47	-
RSB 1500 P54	3880	3,5-5	-	-	21.19	-
RSB 2000 P54	5820	3,5-5	-	-	30.77	-
RSB 2500 P54	6790	3,5-5	-	-	36.94	-

60Hz

In sola ventilazione		
Modello	**Portata d'aria nominale** (m³/h)	**Altezza di installazione consigliata** (m)
RBB 1000 A	4020	4-7
RBB 1500 A	5360	4-7
RBB 2000 A	8040	4-7
RBB 2500 A	9380	4-7
RSB 1000 A	3060	3,5-5
RSB 1500 A	4080	3,5-5
RSB 2000 A	6120	3,5-5
RSB 2500 A	7140	3,5-5

Riscaldamento con batteria elettrica			
Modello	**Portata d'aria nominale** (m³/h)	**Potenza di riscaldamento batteria elettrica 400Vx3** (kW)	**Altezza di installazione consigliata** (m)
RBB 1000 E	4020	6/15/21	4-7
RBB 1500 E	5360	8/19/27	4-7
RBB 2000 E	8040	12/30/42	4-7
RBB 2500 E	9380	16/30/46	4-7
RSB 1000 E	3060	5/10/15	3,5-5
RSB 1500 E	4080	7,5/15/22,5	3,5-5
RSB 2000 E	6120	10/20/30	3,5-5
RSB 2500 E	7140	12/22/34	3,5-5

Riscaldamento con batteria ad acqua

Modello	Portata d'aria nominale (m³/h)	Altezza di installazione consigliata (m)	Capacità di riscaldamento 80/60°C (kW)	Capacità di riscaldamento 60/40°C (kW)	Capacità di riscaldamento 50/40°C (kW)	(m³/h)
RBB 1000 P86	3750	4-7	18,21	-	-	-
RBB 1500 P86	5000	4-7	23,52	-	-	-
RBB 2000 P86	7500	4-7	36.57	-	-	-
RBB 2500 P86	8750	4-7	45.78	-	-	-
RSB 1000 P86	2910	3,5-5	15.58	-	-	-
RSB 1500 P86	3880	3,5-5	19.71	-	-	-
RSB 2000 P86	5820	3,5-5	31	-	-	0
RSB 2500 P86	6790	3,5-5	38.97	-	-	-
RBB 1000 P64	3750	4-7	-	15,16	-	-
RBB 1500 P64	5000	4-7	-	21,87	-	-
RBB 2000 P64	7500	4-7	-	31,13	-	-
RBB 2500 P64	8750	4-7	-	38,96	-	-
RSB 1000 P64	2910	3,5-5	-	12.44	-	-
RSB 1500 P64	3880	3,5-5	-	18.55	-	-
RSB 2000 P64	5820	3,5-5	-	22.84	-	-
RSB 2500 P64	6790	3,5-5	-	31.79	-	-
RBB 1000 P54	3750	4-7	-	-	16,48	-
RBB 1500 P54	5000	4-7	-	-	24,15	-
RBB 2000 P54	7500	4-7	-	-	35,04	-
RBB 2500 P54	8750	4-7	-	-	42,12	-
RSB 1000 P54	2910	3,5-5	-	-	14.47	-
RSB 1500 P54	3880	3,5-5	-	-	21.19	-
RSB 2000 P54	5820	3,5-5	-	-	30.77	-
RSB 2500 P54	6790	3,5-5	-	-	36.94	-

Dimensioni

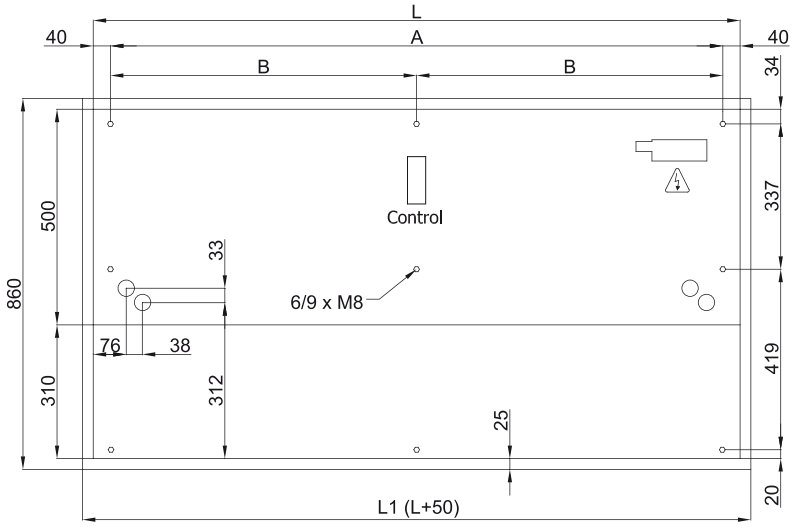

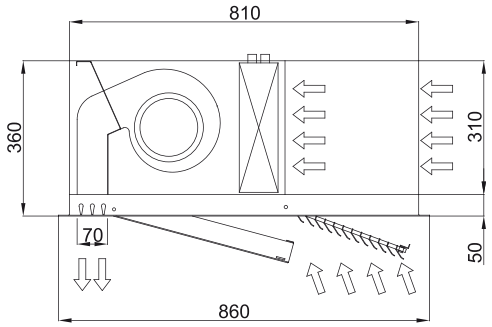

L	L1	A	B
1000	1050	920	-
1500	1550	1420	710
2000	2050	1920	960
2500	2550	2420	1210