# DAM DX-LG| Barriere d'aria in pompa di calore LG

## Caratteristiche




- Barriere d'aria in pompa di calore a risparmio energetico: Fino al 70% di riduzione di costi ed emissioni di CO2 (modalità riscaldamento).
- Struttura autoportante del vano in lamina di acciaio zincato, rifinita con verniciatura epossipoliestere bianco RAL9016 di serie.Altri colori o acciaio inossidabile sono disponibili su richiesta.
- Pannello anteriore con opzioni personalizzate e possibilità di includere loghi su misura, segnali, grafiche, immagini, etc.
- Le aperture si trovano dietro il pannello anteriore. Non necessitano di manutenzione.
- Vani in alluminio anodizzato, forma aerodinamica, regolazione da 0 a 15° su entrambi i lati.
- Ventilatori centrifughi a doppio flusso azionati da un motore a rotore esterno e basso livello di rumorosità. Selezione a 5 velocità.Modelli EC assemblati con ventilatori a bassissimo consumo energetico.
- Inclusa batteria ad espansione diretta per solo riscaldamento, con sensori di temperatura installati.
- Advanced Plug&Play control. Includes: Advanced PRO control with LCD display and integrated thermostat, door contact, 7m RJ11 cable and remote control.
- DX 1:1:
  Pronto per il collegamento alla pompa di calore esterna LG Inverter (R410A/R32) con valvola di espansione. Richiede KIT di interfaccia LG DX adattato per barriera d'aria e controllo programmabile.
- DX VRF:
  Pronto per il collegamento all'unità LG VRF in pompa di calore esterna (R410A) e valvola di espansione non inclusa, il cliente deve acquistarla. Richiede KIT di interfaccia LG VRF adattato per barriera d'aria e controllo programmabile.

## Specifiche

50Hz

| Pompa di calore - DX | | | | | |
|---|---|---|---|---|---|
| **Modello** | **Portata d'aria nominale** ($m^3/h$) | **Altezza di installazione consigliata** (m) | **Unità esterna 230Vx1** | **Unità esterna 400Vx3** | |
| DAM ECM 1000 DX8-LG | 1640 | 2,5-3,8 | UUC1 U40 (30) | - | 5/8" - 3/8" |
| DAM ECM 1500 DX11-LG | 2460 | 2,5-3,8 | UUD1 U30 (36) | UUD3 U30 (36) | 5/8" - 3/8" |
| DAM ECM 2000 DX16-LG | 3280 | 2,5-3,8 | UUD1 U30 (60) | UUD3 U30 (60) | 5/8" - 3/8" |
| DAM ECM 2500 DX22-LG | 4100 | 2,5-3,8 | - | UU70W U34 | 1" - 3/8" |
| DAM ECM 3000 DX27-LG | 4920 | 2,5-3,8 | - | UU85W U74 | 7/8" - 1/2" |
| DAM ECG 1000 DX10-LG | 2190 | 3-4,2 | UUD1 U30 (36) | UUD3 U30 (36) | 5/8" - 3/8" |
| DAM ECG 1500 DX15-LG | 2920 | 3-4,2 | UUD1 U30 (48) | UUD3 U30 (48) | 5/8" - 3/8" |
| DAM ECG 2000 DX22-LG | 4380 | 3-4,2 | - | UU70W U34 | 1" - 3/8" |
| DAM ECG 2500 DX27-LG | 5110 | 3-4,2 | - | UU85W U74 | 7/8" - 1/2" |
| DAM ECG 2500 DX22-LG | 5110 | 3-4,2 | - | UU70W U34 | 1" - 3/8" |
| DAM ECG 3000 DX27-LG | 5840 | 3-4,2 | - | UU85W U74 | 7/8" - 1/2" |

| Pompa di calore - VRF | | | |
|---|---|---|---|
| **Modello** | **Portata d'aria nominale** ($m^3/h$) | **Altezza di installazione consigliata** (m) | |
| DAM ECM 1000 VRF8-LG | 1640 | 2,5-3,8 | 5/8" - 3/8" |
| DAM ECM 1500 VRF12-LG | 2460 | 2,5-3,8 | 5/8" - 3/8" |
| DAM ECM 2000 VRF16-LG | 3280 | 2,5-3,8 | 5/8" - 3/8" |
| DAM ECM 2000 VRF19-LG | 3280 | 2,5-3,8 | 1" - 3/8" |
| DAM ECM 2500 VRF24-LG | 4100 | 2,5-3,8 | 1" - 3/8" |
| DAM ECM 2500 VRF21-LG | 4100 | 2,5-3,8 | 1" - 3/8" |
| DAM ECM 3000 VRF26-LG | 4920 | 2,5-3,8 | 7/8" - 1/2" |

| Pompa di calore - VRF | | | |
|---|---|---|---|
| **Modello** | **Portata d'aria nominale** (m³/h) | **Altezza di installazione consigliata** (m) | |
| DAM ECG 1000 VRF10-LG | 2190 | 3-4,2 | 5/8" - 3/8" |
| DAM ECG 1500 VRF15-LG | 2920 | 3-4,2 | 5/8" - 3/8" |
| DAM ECG 2000 VRF24-LG | 4380 | 3-4,2 | 1" - 3/8" |
| DAM ECG 2000 VRF20-LG | 4380 | 3-4,2 | 1 |
| DAM ECG 2500 VRF25-LG | 5110 | 3-4,2 | 7/8" - 1/2" |
| DAM ECG 2500 VRF29-LG | 5110 | 3-4,2 | 7/8" - 1/2" |
| DAM ECG 3000 VRF29-LG | 5840 | 3-4,2 | 7/8" - 1/2" |
| DAM ECG 3000 VRF34-LG | 5840 | 3-4,2 | 7/8" - 1/2" |

60Hz

| Pompa di calore - DX | | | | | |
|---|---|---|---|---|---|
| **Modello** | **Portata d'aria nominale** (m³/h) | **Altezza di installazione consigliata** (m) | **Unità esterna 230Vx1** | **Unità esterna 400Vx3** | |
| DAM ECM 1000 DX8-LG | 1640 | 2,5-3,8 | UUC1 U40 (30) | - | 5/8" - 3/8" |
| DAM ECM 1500 DX11-LG | 2460 | 2,5-3,8 | UUD1 U30 (36) | UUD3 U30 (36) | 5/8" - 3/8" |
| DAM ECM 2000 DX16-LG | 3280 | 2,5-3,8 | UUD1 U30 (60) | UUD3 U30 (60) | 5/8" - 3/8" |
| DAM ECM 2500 DX22-LG | 4100 | 2,5-3,8 | - | UU70W U34 | 1" - 3/8" |
| DAM ECM 3000 DX27-LG | 4920 | 2,5-3,8 | - | UU85W U74 | 7/8" - 1/2" |
| DAM ECG 1000 DX10-LG | 2190 | 3-4,2 | UUD1 U30 (36) | UUD3 U30 (36) | 5/8" - 3/8" |
| DAM ECG 1500 DX15-LG | 2920 | 3-4,2 | UUD1 U30 (48) | UUD3 U30 (48) | 5/8" - 3/8" |
| DAM ECG 2000 DX22-LG | 4380 | 3-4,2 | - | UU70W U34 | 1" - 3/8" |
| DAM ECG 2500 DX27-LG | 5110 | 3-4,2 | - | UU85W U74 | 7/8" - 1/2" |
| DAM ECG 2500 DX22-LG | 5110 | 3-4,2 | - | UU70W U34 | 1" - 3/8" |
| DAM ECG 3000 DX27-LG | 5840 | 3-4,2 | - | UU85W U74 | 7/8" - 1/2" |

| Pompa di calore - VRF | | | |
|---|---|---|---|
| **Modello** | **Portata d'aria nominale** (m³/h) | **Altezza di installazione consigliata** (m) | |
| DAM ECM 1000 VRF8-LG | 1640 | 2,5-3,8 | 5/8" - 3/8" |
| DAM ECM 1500 VRF12-LG | 2460 | 2,5-3,8 | 5/8" - 3/8" |
| DAM ECM 2000 VRF16-LG | 3280 | 2,5-3,8 | 5/8" - 3/8" |
| DAM ECM 2000 VRF19-LG | 3280 | 2,5-3,8 | 1" - 3/8" |
| DAM ECM 2500 VRF24-LG | 4100 | 2,5-3,8 | 1" - 3/8" |
| DAM ECM 2500 VRF21-LG | 4100 | 2,5-3,8 | 1" - 3/8" |
| DAM ECM 3000 VRF26-LG | 4920 | 2,5-3,8 | 7/8" - 1/2" |
| DAM ECG 1000 VRF10-LG | 2190 | 3-4,2 | 5/8" - 3/8" |
| DAM ECG 1500 VRF15-LG | 2920 | 3-4,2 | 5/8" - 3/8" |
| DAM ECG 2000 VRF24-LG | 4380 | 3-4,2 | 1" - 3/8" |
| DAM ECG 2000 VRF20-LG | 4380 | 3-4,2 | 1 |
| DAM ECG 2500 VRF25-LG | 5110 | 3-4,2 | 7/8" - 1/2" |
| DAM ECG 2500 VRF29-LG | 5110 | 3-4,2 | 7/8" - 1/2" |
| DAM ECG 3000 VRF29-LG | 5840 | 3-4,2 | 7/8" - 1/2" |
| DAM ECG 3000 VRF34-LG | 5840 | 3-4,2 | 7/8" - 1/2" |

## Dimensioni

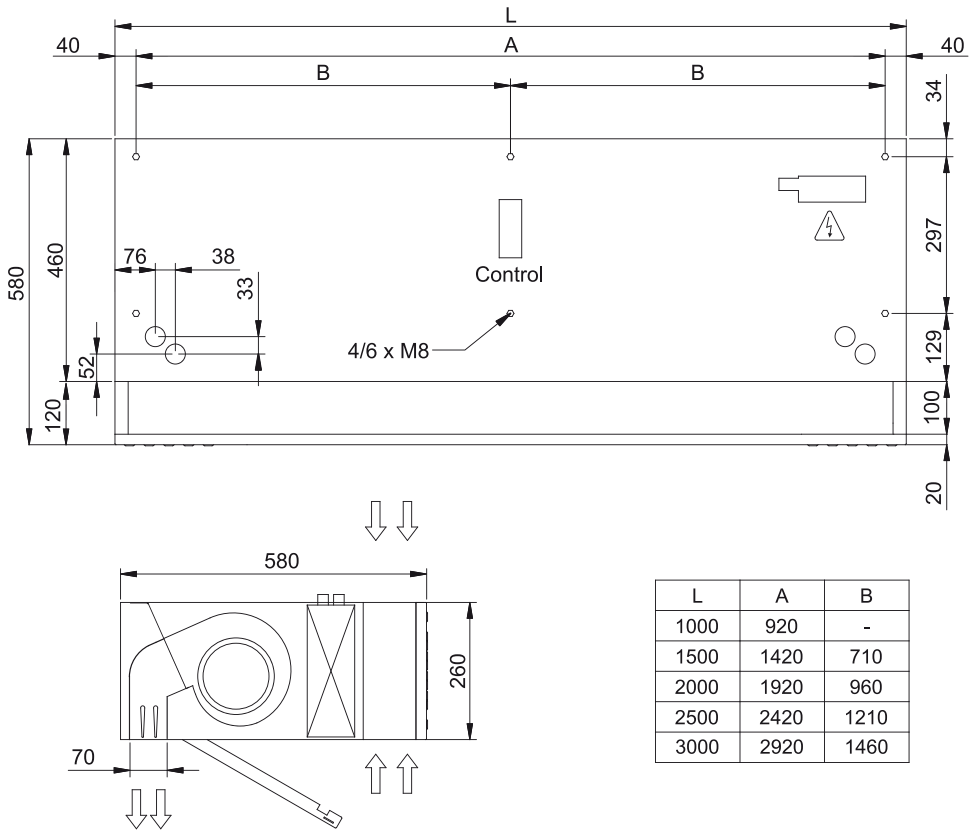


| L | A | B |
|---|---|---|
| 1000 | 920 | - |
| 1500 | 1420 | 710 |
| 2000 | 1920 | 960 |
| 2500 | 2420 | 1210 |
| 3000 | 2920 | 1460 |