RECESSED WINDBOX DX-PA| Barriere d'aria in pompa di calore Panasonic

Caratteristiche



- Barriere d'aria in pompa di calore a risparmio energetico: Fino al 70% di riduzione di costi ed emissioni di CO2 (modalità riscaldamento).
- Struttura autoportante del vano in lamina di acciaio zincato, pronto per essere installato a incasso nel controsoffitto.
- Griglia di aspirazione (senza manutenzione) realizzata in profili di alluminio e ugello di soffiaggio, integrati nell'intelaiatura singola di colore bianco RAL 9016.Altri colori sono disponibili su richiesta.Incluso prefiltro interno.
- Vani in alluminio anodizzato, forma aerodinamica, regolabile in entrambe le direzioni.
- Ventilatori centrifughi a doppio flusso azionati da un motore a rotore esterno e basso livello di rumorosità. Selezione a 5 velocità.Modelli EC assemblati con ventilatori a bassissimo consumo energetico.
- Incluso prefiltro interno.
- Advanced Plug&Play control. Includes: Advanced PRO control with LCD display and integrated thermostat, door contact, 7m RJ11 cable and remote control.
- DX 1:1:
  Pronto per il collegamento alla pompa di calore esterna PANASONIC Inverter (R32) con valvola di espansione. Richiede KIT di interfaccia PANASONIC DX adattato per barriera d'aria e controllo programmabile.
- DX VRF:
  Pronto per il collegamento alla pompa di calore esterna PANASONIC VRF (R410A). Richiede KIT interfaccia PANASONIC VRF adattato per barriera d'aria con valvola ad espansione e controllo programmabile.

Specifiche

50Hz

Pompa di calore - DX				
Modello	**Portata d'aria nominale** (m^3/h)	**Unità esterna 230Vx1**	**Unità esterna 400Vx3**	**Altezza di installazione consigliata** (m)
RECM 1500 DX11-PA	2460	U-100PZH4E5	U-100PZH4E8	2,5-3,8
RECM 1500 DX13-PA	2460	U-125PZH4E5	U-125PZH4E8	2,5-3,8
RECM 2000 DX16-PA	3280	U-140PZH4E5	U-140PZH4E8	2,5-3,8
RECM 2500 DX22-PA	4100	-	U-200PZH3E8	2,5-3,8
RECG 1000 DX10-PA	2190	U-100PZH4E5	U-100PZH4E8	3-4,2
RECG 1500 DX14S-PA	2920	U-125PZH4E5	U-125PZH4E8	3-4,2
RECG 1500 DX14E-PA	2920	U-140PZ3E5	U-140PZ3E8	3-4,2
RECG 2000 DX22-PA	4380	-	U-200PZH3E8	3-4,2
RECG 2500 DX28-PA	5110	-	U-250PZH3E8	3-4,2

Pompa di calore - VRF		
Modello	**Portata d'aria nominale** (m^3/h)	**Altezza di installazione consigliata** (m)
RECM 1500 VRF12-PA	2460	2,5-3,8
RECM 2000 VRF16-PA	3280	2,5-3,8
RECM 2000 VRF19-PA	3280	2,5-3,8
RECM 2500 VRF21-PA	4100	2,5-3,8
RECM 2500 VRF24-PA	4100	2,5-3,8
RECG 1000 VRF10-PA	2190	3-4,2
RECG 1500 VRF13-PA	2920	3-4,2
RECG 1500 VRF15-PA	2920	3-4,2
RECG 2000 VRF20-PA	4380	3-4,2
RECG 2000 VRF24-PA	4380	3-4,2
RECG 2500 VRF25-PA	5110	3-4,2

Pompa di calore - VRF		
Modello	**Portata d'aria nominale** (m³/h)	**Altezza di installazione consigliata** (m)
RECG 2500 VRF29-PA	5110	3-4,2

60Hz

Pompa di calore - DX				
Modello	**Portata d'aria nominale** (m³/h)	**Unità esterna 230Vx1**	**Unità esterna 400Vx3**	**Altezza di installazione consigliata** (m)
RECM 1500 DX11-PA	2460	U-100PZH4E5	U-100PZH4E8	2,5-3,8
RECM 1500 DX13-PA	2460	U-125PZH4E5	U-125PZH4E8	2,5-3,8
RECM 2000 DX16-PA	3280	U-140PZH4E5	U-140PZH4E8	2,5-3,8
RECM 2500 DX22-PA	4100	-	U-200PZH3E8	2,5-3,8
RECG 1000 DX10-PA	2190	U-100PZH4E5	U-100PZH4E8	3-4,2
RECG 1500 DX14S-PA	2920	U-125PZH4E5	U-125PZH4E8	3-4,2
RECG 1500 DX14E-PA	2920	U-140PZ3E5	U-140PZ3E8	3-4,2
RECG 2000 DX22-PA	4380	-	U-200PZH3E8	3-4,2
RECG 2500 DX28-PA	5110	-	U-250PZH3E8	3-4,2

Pompa di calore - VRF		
Modello	**Portata d'aria nominale** (m³/h)	**Altezza di installazione consigliata** (m)
RECM 1500 VRF12-PA	2460	2,5-3,8
RECM 2000 VRF16-PA	3280	2,5-3,8
RECM 2000 VRF19-PA	3280	2,5-3,8
RECM 2500 VRF21-PA	4100	2,5-3,8
RECM 2500 VRF24-PA	4100	2,5-3,8
RECG 1000 VRF10-PA	2190	3-4,2
RECG 1500 VRF13-PA	2920	3-4,2
RECG 1500 VRF15-PA	2920	3-4,2
RECG 2000 VRF20-PA	4380	3-4,2
RECG 2000 VRF24-PA	4380	3-4,2
RECG 2500 VRF25-PA	5110	3-4,2
RECG 2500 VRF29-PA	5110	3-4,2

Dimensioni

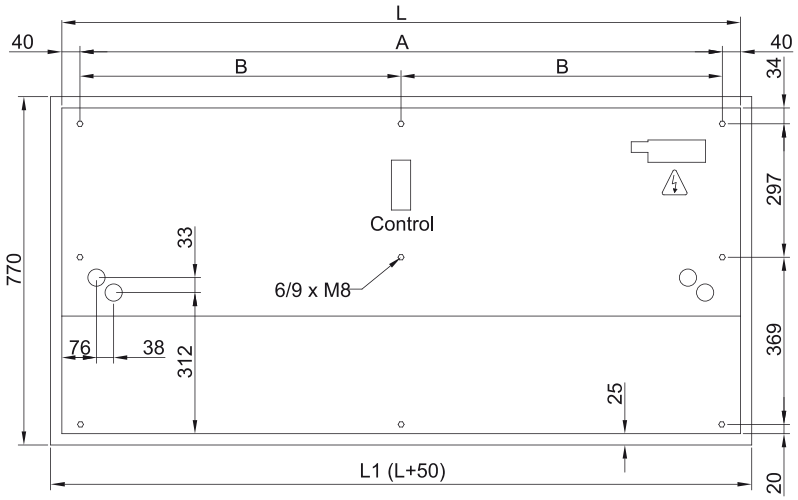

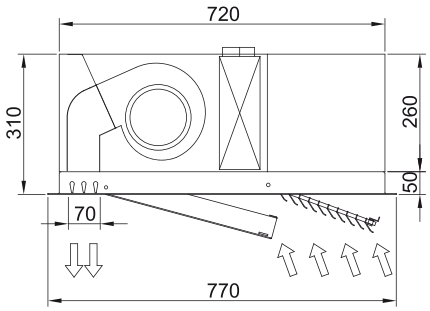

	L	L1	A	B
Recessed Windbox 1000	1000	1050	920	-
Recessed Windbox 1500	1500	1550	1420	710
Recessed Windbox 2000	2000	2050	1920	960
Recessed Windbox 2500	2500	2550	2420	1210